BRUKERMANUAL | HANGCHA

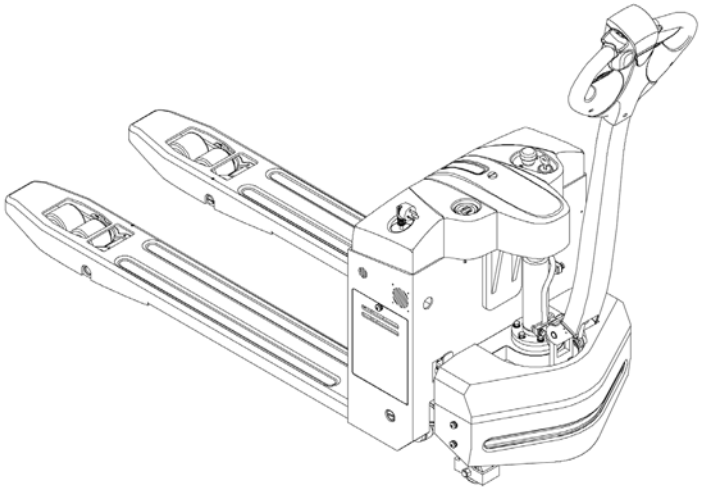

Hi Range
ELEKTRISK SNILE

CBD15-A2MC1

ORIGINAL CONSTRUCTION

HANGCHA GROUP CO.,LTD
01/2015

FORORD

Hangchas elektriske sniler er et godt utviklet produkt for lagerlogistikk. Maskinen har egenskaper som avansert ytelse, komfort, sikkerhet og lav vedlikeholdskostnad, og er et ideelt verktøy for å håndtere varer på lager, i butikker og på verksted.

Denne brukermanualen inneholder en kort introduksjon og skal vise deg hvordan du håndterer maskinen på en trygg og god måte.
For å garantere sikkerheten og utnytte maskinen til det ytterste, må bruker og servicepersonell lese denne håndboken. På grunn av stadig oppdateringer og forbedringer av våre produkter, kan det være noen forskjeller mellom denne brukermanualen og maskinen du bruker.

Har du spørsmål, vennligst kontakt Ådalen Truck AS.

INNHOLD

Merk før bruk **1**
Introduksjon **2**
Hoveddelenes navn 3
Display og kontroll 4
Teknisk data 6
Plassering av etiketter **7**
Sikkerhetsinstruksjoner **9**
Transport **12**
Batteri **14**
Bruk av maskinen **15**
Langtidsparkering 19

Generelt
Snilen i denne håndboken er kun for løfting og transport av last.
Den må brukes, betjenes og vedlikeholdes i henhold til informasjonen som blir gitt i denne håndboken.
All annen bruk er ikke anbefalt da det kan føre til personskade eller skade på utstyr og eiendom.

Bruk etter behov
- Velg og plasser varer med skuffer.
- Frakt varer med skuffer.
- Ikke løft personer.
- Ikke overlast.
- Ikke trekk eller dra last.
- Ikke løft på samme gods ved hjelp av flere sniler.

Normal driftsbetingelse
Bruksområde for snilene og angitte vilkår:

- Brukes på flatt underlag, som er fast og eier nok bæreevne (beskytte drift og løft).
- Brukes på steder med god sikt og utstyrs brukerkort.
- Bruk i spesifisert nominell belastning.
- Maximum grad oppoverbakke når du kjører er 6%
- Når du går oppoverbakke med last, behold lasten foran; Når du går i nedoverbakke, hold lasten foran. Kjøring på tvers er ikke tillatt.

Vennligst les andre sikkerhetsregler i denne håndboken, det er viktig for personlig sikkerhet, arbeidspersonell og godssikkerhet.

⚠ *Advarsel!*
Trucken er ikke autorisert til bruk i eksplosjonsfarlige områder.

Følg følgende klimaforhold ved drift:
- Gjennomsnittlig miljøtemperatur under kontinuerlig driftstilstand: + 25°C;
- Den høyeste omgivelsestemperaturen på kort sikt (< 1h) : + 40°C;
- Den laveste miljøtemperaturen under normale innendørsforhold ved drift: + 5°C;
- Den laveste miljøtemperaturen under normale utendørsforhold ved drift: - 20°C;

Advarsel!
Når du bruker trucken i ekstremt miljø som fryser, bør snile modifiseres. Gjør dette i dialog med Ådalen Truck AS.

⚠

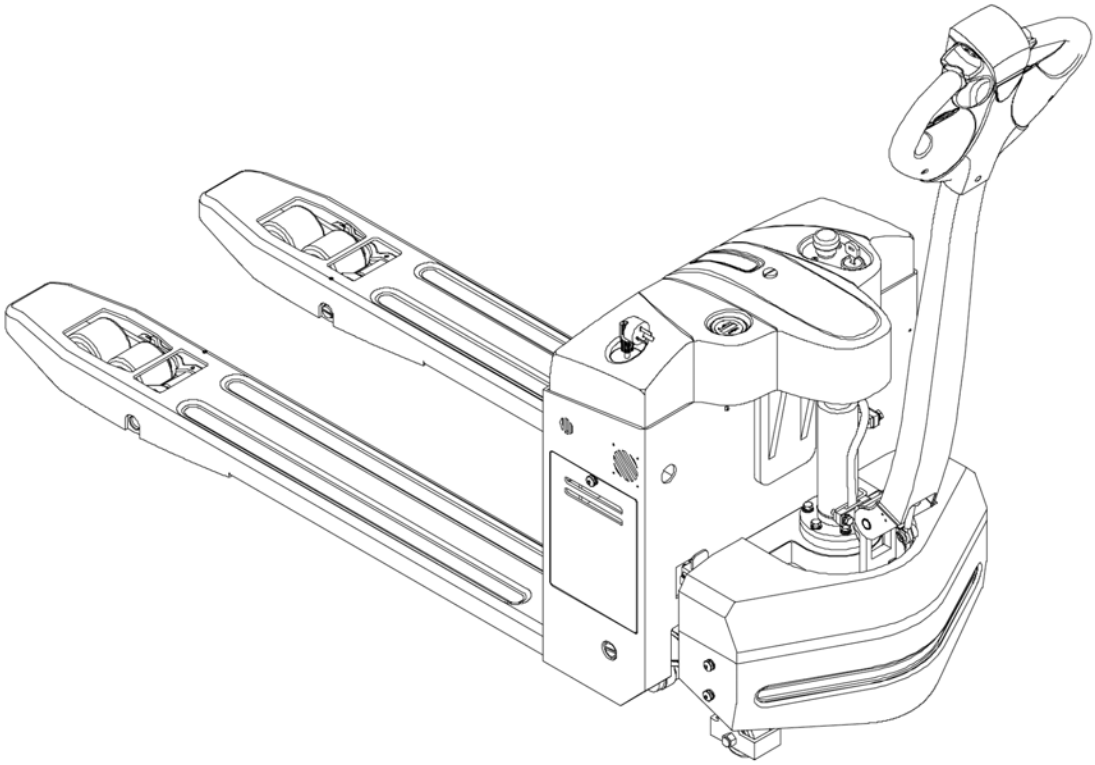

CBD15-A2MC1	Betydning
CBD	Elektrisk snile
15	Lastkapasitet (x100kg)
A	Serienummer
2	Versjon nummer 2
M	Mini Range
C1	Kontroll type

Hoveddelenes navn

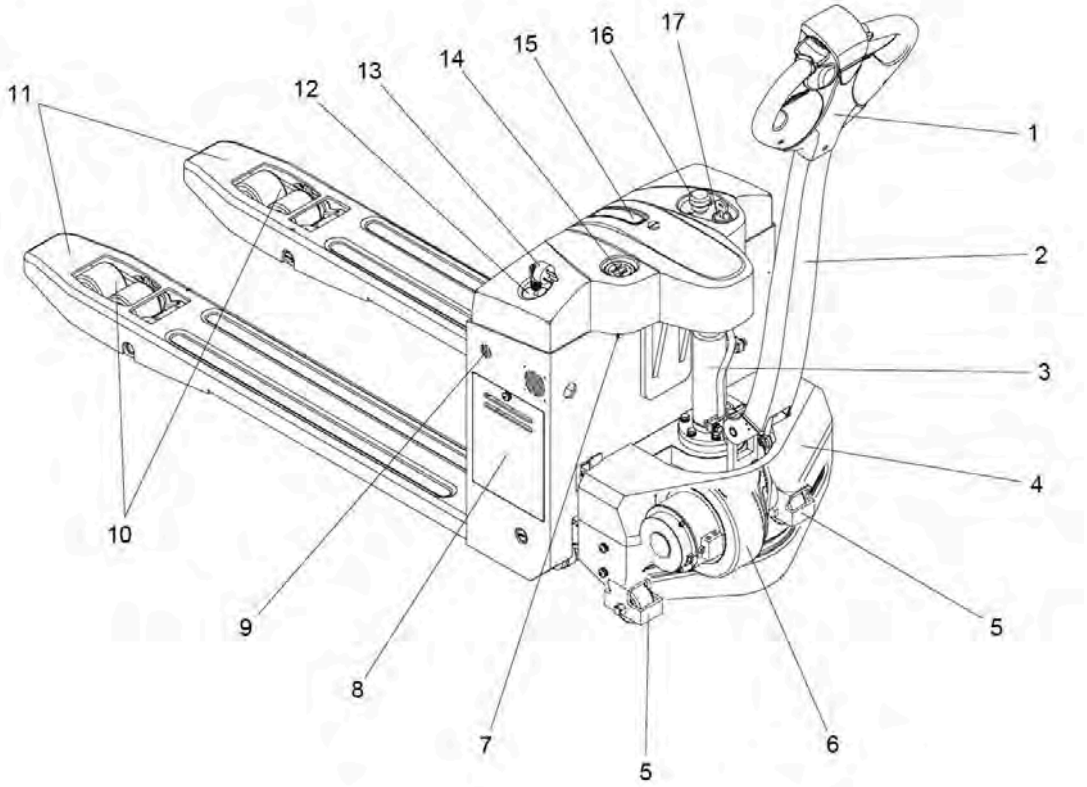

Punkt	Beskrivelse
1	Kontrollhåndtak
2	Kontrollspak
3	Løftsylinder
4	Dekkhjulsdeksel
5	Støttehjul
6	Drivhjul
7	Feilindikator
8	Sidedør (innebygd batteri)
9	Ladelampe (med innebygd lader)
10	Lasthjul
11	Gaffel
12	Kabel rom
13	Batteriladningskontakt (Innebygd)
14	Instrument
15	Hette
16	Nødstoppbryter
17	Nøkkelbryter

Display og kontroll

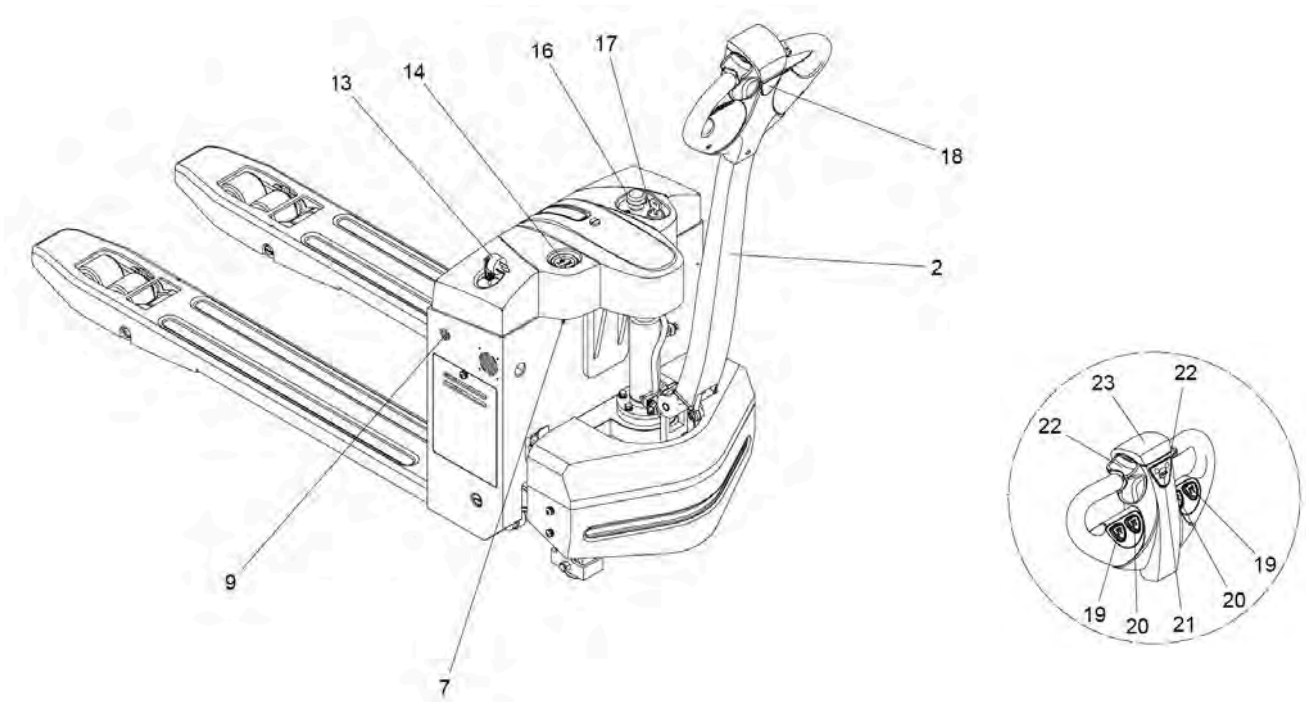

Punkt	Betegnelse	Funksjon
2	Kontrollspak	Kontrollerer styring og brems av maskinen.
7	Feilindikator	Ved feil på snilen, vil feilkode vises.
9	Ladestyringsindikator	Grønt lys: Fullt ladet Gult lys: Feil Rødt lys: Lader
13	Batteriladningspluggen (innebygd)	Sett støpselet i stikkkontakten for å lade batteriet.
14	Instrument	Viser driftstimer på trucken, restkapasiteten på batteriet og feilkode (se delen "Instrument")
16	Nødstoppbryter	Trykk på knappen for å stoppe all elektrisk funksjon umiddelbart. Maskinen bremser.
17	Nøkkelbryter	Slår maskinen PÅ og AV. Trucken kan ikke betjenes når nøkkelen er fjernet.
18	Opreist transportknapp	Trykk på knappen, kontrollspaken i vertikal tilstand lastebil kan kjøre.
19	Senke knapp	Senker gaflene
20	Løfte knapp	Hever/løfter gaflene.
21	Horn knapp	Varselhornet lyder.
22	Kjørebryter	Kontrollerer kjøreretning og hastighet.
23	Nødrykkeknapp	Bryteren beskytter fører fra å bli klemt. Maskinen kjører fremover dersom fører blir presset mot maskinen.

Instrument [14]

Displayet viser hvor mye strøm som er igjen på batteriet.
10 LED-displaybjelker viser batteriladningsstatus. En LED betyr 10% batteristrøm. Ettersom batteristrømmen reduseres, lyser en etter en LED-stripe fra høyre til venstre.
Når den gjenværende kapasiteten er mindre enn 40%, anbefales det å lade opp.

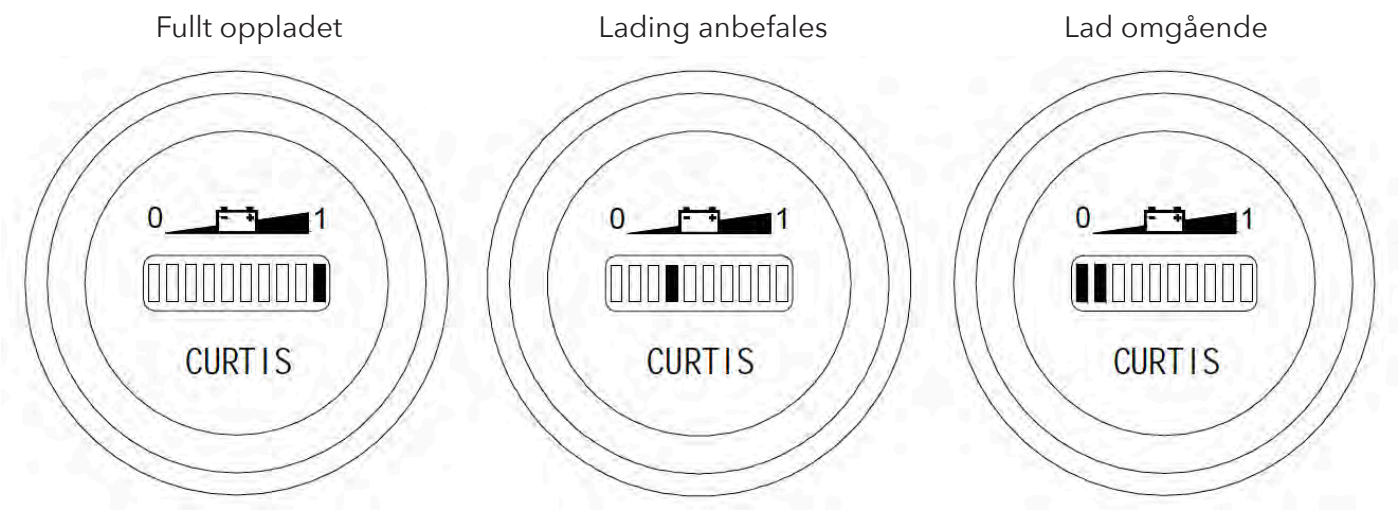

Når en LED-stripe lyser rødt betyr det at snilen begynner å bruke reservestrøm (30-20% batteristrøm).
Når den er lavere enn 20% av batteristrømmen, blinker to røde LED-striper og løftefunksjoner blir låst.
Først etter at batteristrømmen har blitt gjenopprettet til 20% eller mer, kan løftefunksjonen brukes igjen.

Ladelampe [9]
Den viser ladestatus.
- Rødt lys blinker: Lader opp.
- Gult lys: Feil.
- Grønt lys: Oppladet.

Merk! Lading etter bruk anbefales.

Teknisk data

Vi tar forbehold om at det kan være forandringer fra denne manualen og til maskinen du har, da våre maskiner er under kontinuerlig utvikling.

Karakter	Modell		CBD15-A2MC1
	Operatør type		Fotgjenger
	Lastekapasitet	Q (kg)	1500
	Lastesenter	c (mm)	600
	Hjulbase	y (mm)	1285
Vekt	Vekt med batteri	kg	220
Hjul & Dekk	Dekktype		PU
	Dekkstørrelse / Mengde, fører side	mm	Ø: 210 x 70/1
	Dekkstørrelse / Mengde, belastningsside	mm	Ø: 80 x 64/4
	Dekkstørrelse / Mengde, ytterligere hjul	mm	Ø: 70 x 40/2
	Slitebane, operatør side	b10 (mm)	404
	Slitebane, last side	b11 (mm)	400
Dimensjoner	Løftehøyde	h3 (mm)	120
	Gaffelhøyde, senket	h13 (mm)	80
	Total lengde	L1 (mm)	1669
	Total bredde	b1 (mm)	568
	Gaffelstørrelse	s/e/L (mm)	50 x 160 x 1150
	Utvendig gaffelbredde	b5 (mm)	560 / 680
	Bunnfrekvens, midtpunkt for akselbasis, min	m2 (mm)	30
	Min, høyre vinkel stabling av gangbredde1000 × 1200 på tvers av gafler	Ast (mm)	1850 [1)]
	Min, ringt vinkel stabling midtbredde 800 × 1200 over gaffel	Ast (mm)	1900 [2)]
	Ytre svingradius, min	Wa (mm)	1400 [3)]
Ytelse	Kjørehastighet, lastet / ulastet	km/t	4,5 / 4,9
	Løftehastighet, lastet / ulastet	mm/s	50 / 60
	Senkehastighet, lastet / ulastet	mm/s	40 / 45
	Maksimal graderbarhet, lastet / ulastet	%	6 / 15
Batteri	Kjør motoreffekt	kW	0,65
	Løft motorkraft	kW	0,8
	Batterispenning, nominell kapasitet	V/Ah	2 x 12/70
	Batteri vekt	kg	50
	Kontroller		Curtis DC

Plassering av produktplater og varseletiketter

Plater og etiketter, for eksempel navneskilt, lastkurveplate og advarselsetiketter må være lesbare, dersom dette ikke er tilfelle må etikettene byttes ut.

Figuren på neste side viser den omtrentlige plasseringen av de ulike merkene. Gjør deg inneforstått med alle merkene før du tar i bruk maskinen.

Punkt	Beskrivelse
24	Merkeskilt
25	Feilindikator
26	Hoist-etikett: Rem-punkter for kranløfting.
27	Produsentens logo
28	Ladelampe. Lading er anbefalt etter bruk!
29	Nøkelbryter. I posisjon "OFF" er den avslått, i posisjon "ON" er den påslått.
30	Nødstoppetikett: Trykk på denne knappen i nødstilfelle.
31	Modell navn (Eks. A serie, nominell kapasitet er 1,5 tonn)
32	Grunn oppsett

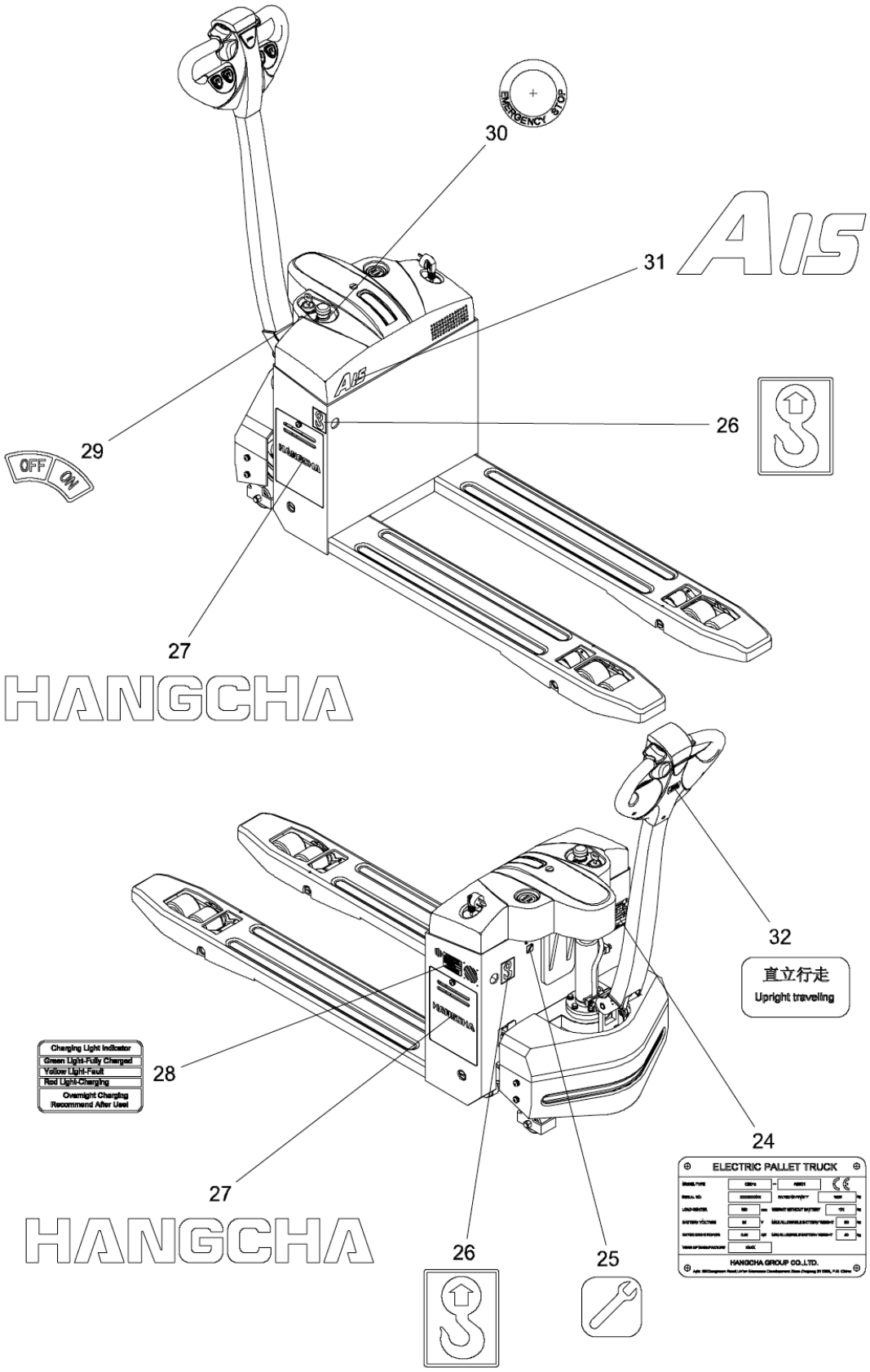
EMERGENCY STOP
30
31
AIS
29
OFF
ON
26
27
HANGCHA
32
直立行走
Upright traveling
Charging Light Indicator
Green Light-Fully Charged
Yellow Light-Fault
Red Light-Charging
Overnight Charging
Recommend After Used
28
24
ELECTRIC PALLET TRUCK
HANGCHA GROUP CO.,LTD.
27
HANGCHA
26
25

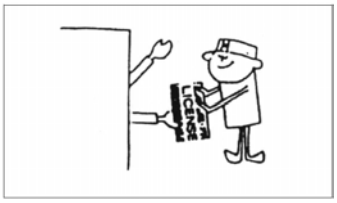

1] Kun trent og autorisert bruker kan betjene snilen.

2] Brukeren må ha hjelm, vernesko og arbeidstøy.

3] Frakt/løft aldri folk!

4] Det er ikke tillatt å omkonfigurere snilen uten produsentens tillatelse.

5] Ikke arbeid i brannfarlig og brennbart miljø.

6] Kontroller oljen, væskelekkasje og skader regelmessig. Dersom dette overses vil levetiden på maskinen bli betydelig kortere og kan i verste fall føre til alvorlige ulykker.

- Pass på at du skifter ut "sikkerhetsdelene" ved årlig service.
- Tørk av olje, fett eller vann på sokkel, fotpedal og kontrollspak.
- Røyking, brann og gnist må ikke i nærheten av batteriet ved sjekk.
- Vær forsiktig når du sjekker motoren og kontrolleren.

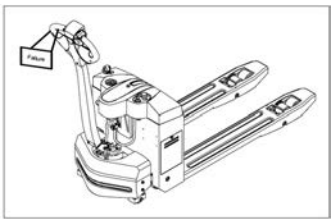

8] Om du oppdager feil/mangler på snilen, stopp umiddelbart og sett på varseltegn. Skru av maskinen og rapporter til aktuell person. Snilen kan tas i bruk når feilen(e) er rettet opp.

9] Ingen åpne flammer i nærheten av batteri! Eksplosiv gass kan produseres i det indre av lagringsbatteriet. Røyk, gnist og flamme kan lett føre til eksplosjon.

ADVARSEL!
Ikke bruk verktøy til de to polene i batteriet. Dette kan forårsake gnist eller kortsluttning.

10] Snilens arbeidsområde skal ha solid og slett betongoverflate eller lignende. Kontroller underlaget i arbeidsområde. Ryd arbeidsplassen fri for hindringer, fjern gjørme og sand og, tørk av fett og smuss.

11] Ikke last mer enn angitt lastkapasitet.

12] Før start, varsle omgivelsene om at maskinen er i bruk.

13] Lasten skal ikke avvike fra senter på gafflene. Ved feil/skjev lasting kan maskinen velte!

14] Unngå brå kjøring, bremsing eller svinging.

15] Ikke kjør snilen når gaflene er i høy posisjon.

16] Ved håndtering av store kolli som begrenser sikten, kjør snilen i reverse kjøreretning.

17] Sørg for godt og stabilt underlag

18] Det er ikke lov å plassere hodet, hånd, fot eller kropp under gaflene. Stå aldri på gafflene.

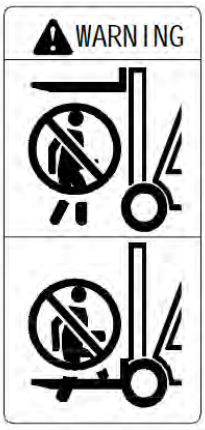

19] Det er forbudt å sette hodet, hånd, fot eller kropp inn i mellomrommet mellom chassis og gafler.

20] Gjør lastene foran når du klatrer bakken. Det er forbudt å slå på helling, eller det er fare for tipping over. Unngå å jobbe på bakken.

21] Stableren er bergenet til bruk innendørs på hardt gulv.

22] Etter at strømmen er slått av, går maskinen i parkeringsmodus og snilen kan ikke kjøres.

23] Vennligst merk snilen med varselmerker. Dersom varselmerker blir skadet/ikke lesbare, må de erstattes.

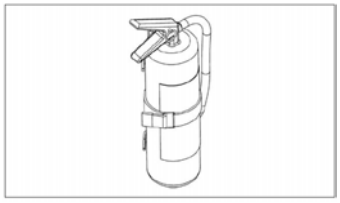

24] Arbeidsstedet skal være utstyrt med brannslukker. Brukerene bør være kjent med brannslukningsapparat og brannrutiner

25] Bruk skuff når du transporterer små gjenstander. De skal Ikke sett på gaffelen direkte.

26] Rengjør snilen, og oppbevar den innendørs.

27] Før vedlikehold/reparasjon av trucken, ta ut batteripluggen.

Snilen er designet for kortløfting, senking og transport av lastenheter, og er ikke egnet for kjøring over lange distanser.

Løfting med kran

ADVARSEL!
Bruk kun løfteutstyr med tilstrekkelig kapasitet (for å se snilens vekt, sjekk truckens navneskilt).
Se til at ingen oppholder seg under snilen når du heiser gaflene.
Ved løft eller senk skal det foregå stabilt og rolig for å unngå skader og ulykker.

Fremgangsmåte:
- Parker snilen forsvarlig.
- Fest løftestroppene til stroppepunktet, og sørg for at de er riktig festet. Kranens slynger bør festes på en slik måte at de ikke kommer i kontakt med eventuelle vedlegg når du løfter.
- Løft snilen og plasser den trygt på bestemmelsesstedet.

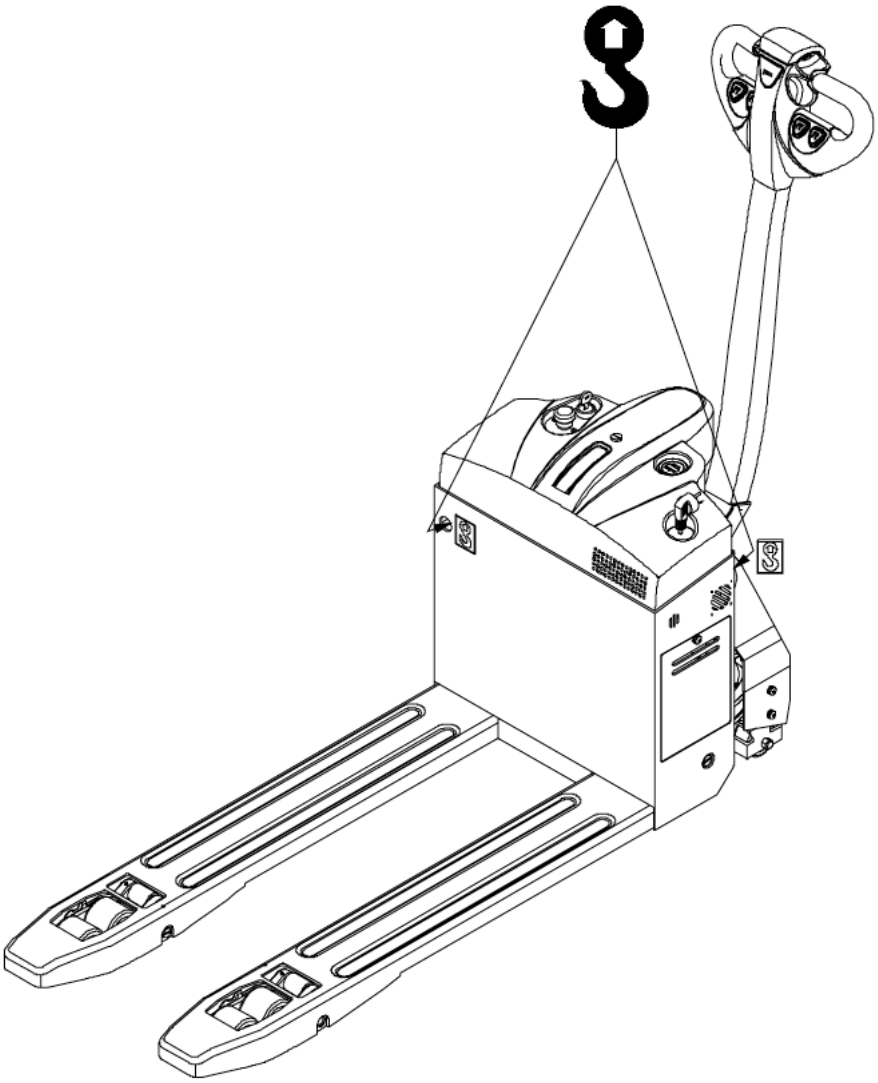

Sikre trucken under transport
Pass på å sikre snilen korrekt for å unngå at den forflyttes under transport med lastebil eller tilhenger.

Fremgangsmåte:
- Parker snilen forsvarlig.
- Bruk kiler for å hindre at trucken beveger seg.
- Fest med stropper/kjetting.

ADVARSEL!
Snilen eller tilhenger må ha festeskruer.
Bruk godkjente stropper/kjettinger.

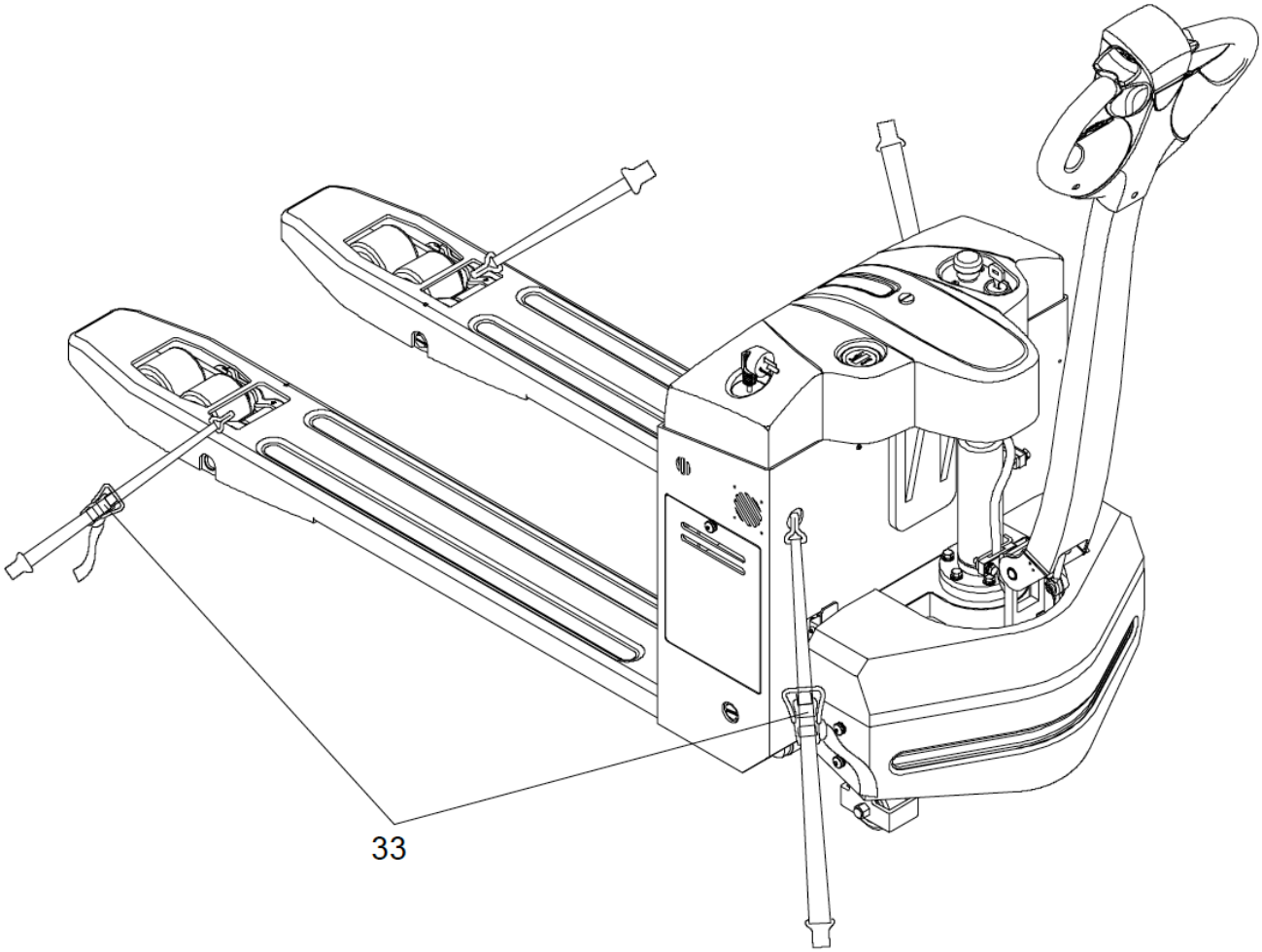

Trucken er utstyrt med to 12V / 70Ah vedlikeholdsfrie kolloide batterier. Når batteriet oppbevares i omgivelser rundt 25°C til 30°C, vil det vare lengst. Lavere temperaturer reduserer kapasiteten. Høyere temperatur reduserer batteriets levetid. Hvert batteri veier ca. 25 kg.

Sikkerhetsanvisninger for batteridrift

- Kontroller at kabelen og pluggen ikke er skadet før lading.
- Tøm på et godt ventilert sted.
- Ingen røyking eller åpen ild!
- Ingen brennbare materialer eller gnistgenererende materialer må i nærheten av snilen.
- Brannslukkingsutstyr må være tilgjengelig i arbeidsområdet.
- Ikke plasser metall gjenstander på batteriet.
- Bytt ut batteri etter 4 års bruk. Ikke bland gamle og nye batterier.
- Når du skal lade; se til at du kobler batteriet riktig i polene, for å unngå å skade batteriet.
- Erstatt batteri ved skade.

Strømgrensesnitt

- Inngangsspenning: 85VAC ~ 265VAC
- Inngangsfrekvens: 47Hz ~ 63Hz
- Inngangsstrøm: 1,8A ~ 3.5A

Batteriladingstrinn

Fremgangsmåte:

- Parker trucken forsvarlig.
- Dra ut ladningsledningen (13), og sett i stikkontakt.
- Lad batteri til ladelampen lyser grønt (9). Ved fulladet batteri: Ta ut ut kontakten(13), og før ledningen tilbake i kabelrommet.

Forklaring lys:

- Rødt lys blinker: Lader opp.
- Gult lys: Feil.
- Grønt lys: Oppladet

⚠ *ADVARSEL!*
Når batterikapasiteten viser mindre enn 3 aøyler, må du lade opp, ellers kan batteriet ta skade. Snilen skal ikke være i bruk under opplading. Ikke avslutt lading før batteriet er fullt oppladet.

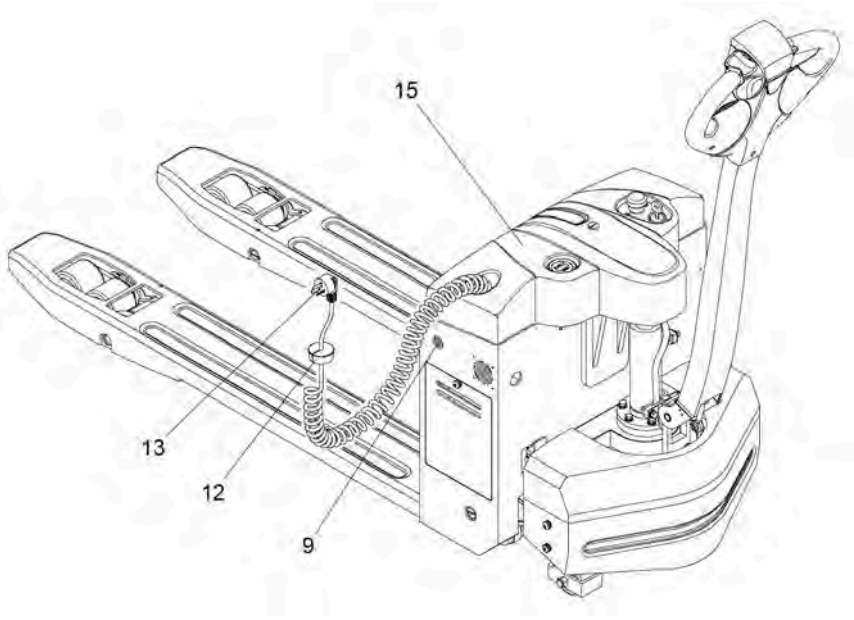

Starte opp
Fremgangsmåte:
- Kontroller maskinen for feil og skader før drift og kontroller at alt er som normalt.
- Trekk nødstoppbryteren (16) opp.
- Sett nøkkelen i nøkkelbryteren (17), sett til "ON" posisjonen, vris med urviseren. Instrumentet viser da batterikapasitet.

Snilen er klar for bruk.

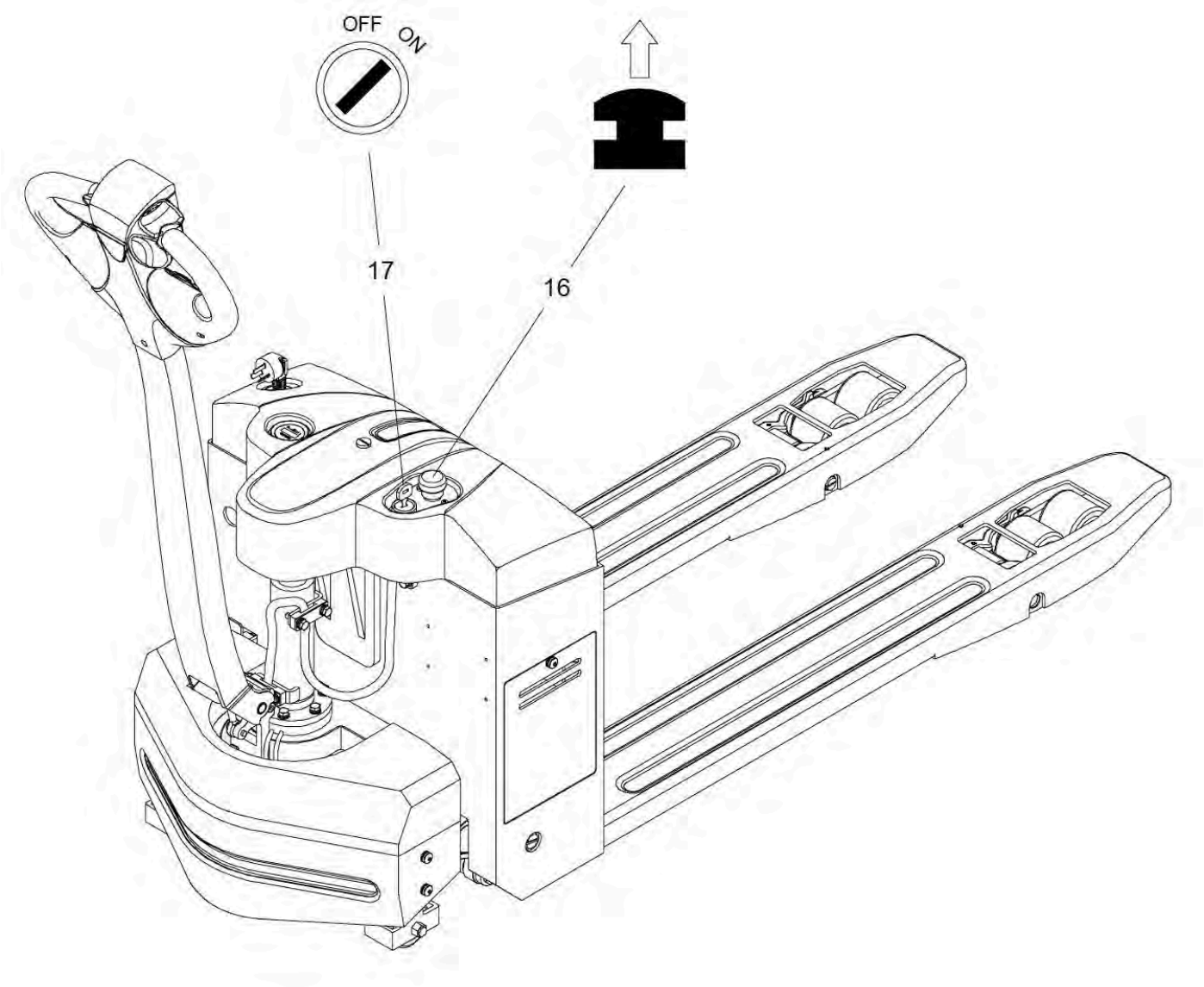

Forflytting
Føreren bør gå foran trucken og holde på siden av trucken ved kjøring. Den ene hånden holder håndtaket, og manøvreringsbryteren med tommelen. Eller hold håndtaket med begge hender og skyv trucken framover.

ADVARSEL!
- Operatøren må ha på seg vernesko.
- Hold veien ryddig og tørk fett, smuss, vann eller annet som kan forårsaker at maskinen sklir

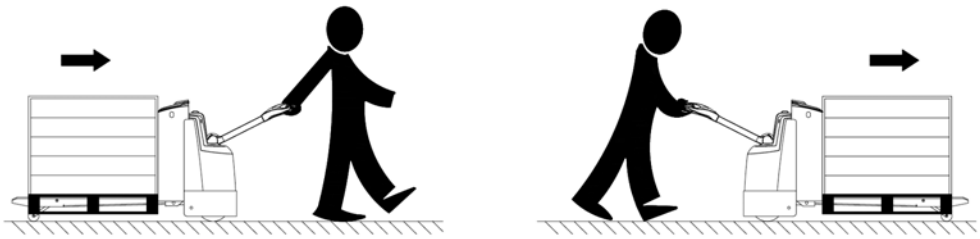

Forflytting i bakke
Når du går i oppover- og nedoverbakke *uten* last, hold gaffelen retning nedover - når du går i oppover- og nedoverbakke *med* last, hold gaffelen retning oppover.

ADVARSEL!
- Ikke kjør på skrått opp bakker.
- Ikke parker i bakke.
- Senk farten når du går nedoverbakke og vær klar for bremsing.
- Hold arbeidsplassen ryddig.
- Snilen krever tørt underlag for å virke forskriftsmessig.

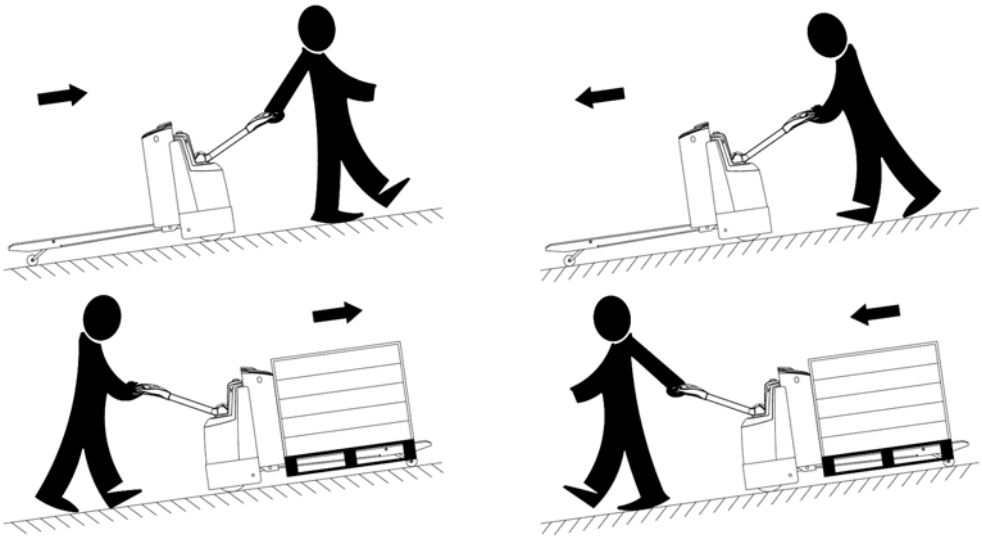

Sakke farten
Løsne tommelen sakte, retningskontrollknappen kommer automatisk tilbake og trucken sakker ned.

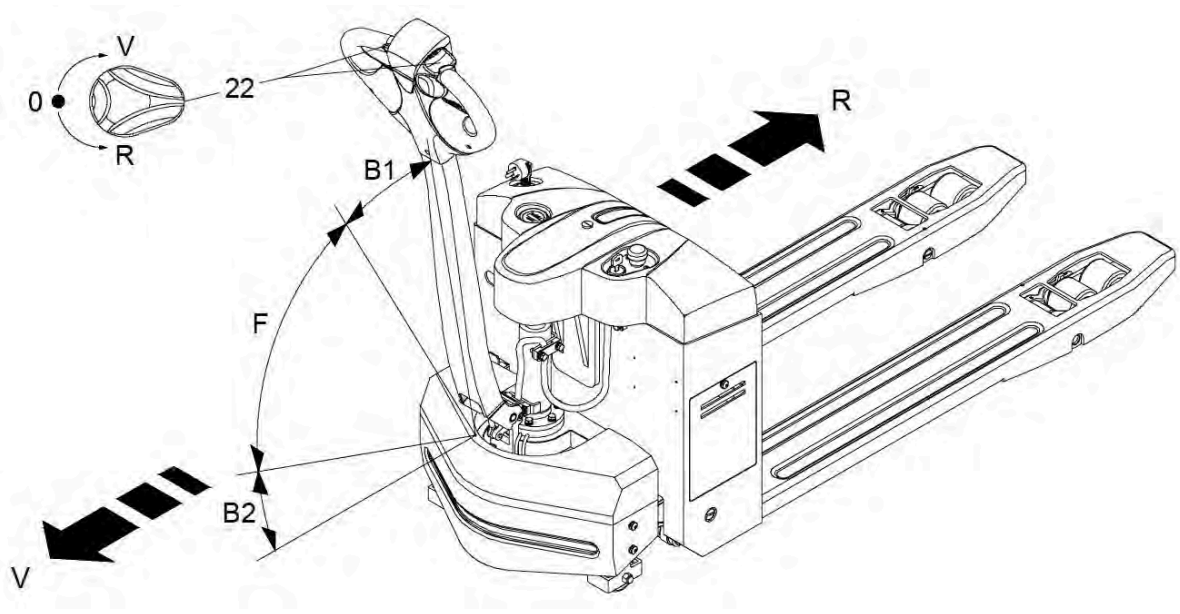

Styring
Hold kontrollhåndtaket med begge hender.
Flytt håndtaket til venstre eller høyre for å sstyre snilen.
- Når du trekker til venstre, svinger trucken til venstre.
- Når du trekker til høyre, svinger trucken til høyre.

Stopp
- Slipp retningshastighetsknappen. Reduser hastigheten.
- Sett kontrollhåndtaket tilbake til vertikal stilling.
- Slipp gaffelen til laveste posisjon.
- Slå bryteren til "OFF" posisjon, trykk ned nødbryterbryteren, trekk ut batteriproppen, og ta ut nøkkelen.

Lasting
Fremgangsmåte:
- Kjør snilen forsiktig opp til lasten.
- Juster gaffelhøyden for å kjøre gaflene under lasten.
- Løft lasten flere centimeter for å forsikre deg om at lasten sitter som den skal før du kjører.
- Kjør maskinen fra området.
- Slipp lasten til nedre posisjon.

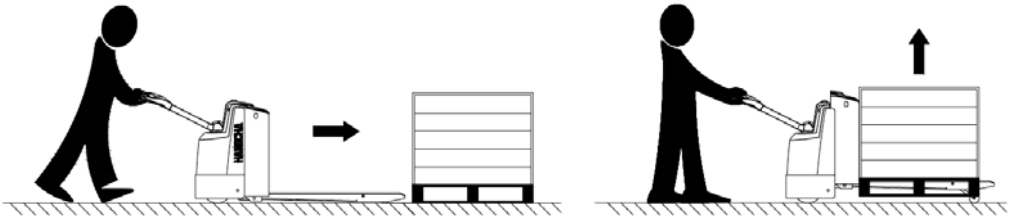

Lossing
Fremgangsmåte:
- Tilgang innskuddsområdet.
- Løft lastene til riktig høyde.
- Kjør fremover, legg lasten på lossestilling og stopp deretter.
- Pass på at lastene er rett over, slipp gaffelene sakte til gaflene er ute av lasten.
- Kjør bakover og kjør gaffelen ut av lasten.
- Slipp ned gaflene til riktig posisjon.

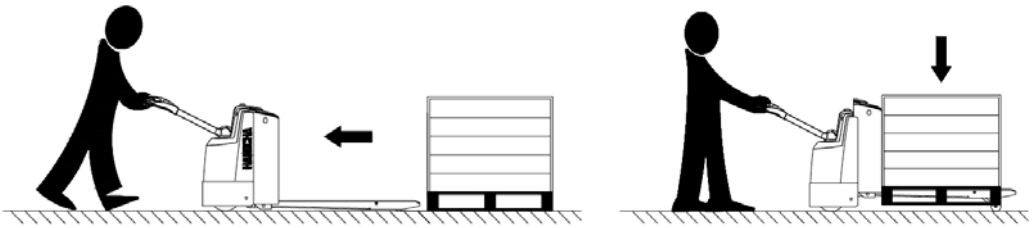

Parker snilen forsvarlig
Fremgangsmåte:
- Kjør maskinen til trygt område eller tildelt område.
- Fell ned gaflene helt.
- Slå av nøkkelbryteren (17), og fjern nøkkelen.
- Trykk nødstoppbryteren (16).

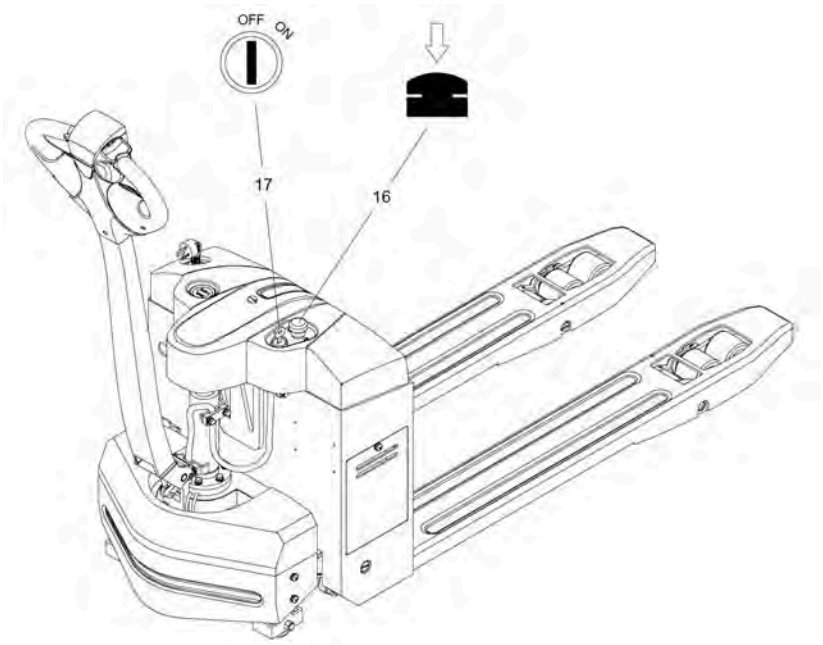

Parker snilen for lengre tid

- Kontroller maskinen fullstendig for feil og mangler, kontroller spesielt hjulene for skader.
- Kontroller for lekkasjer.
- Påfør smørefett.
- Kontroller at festeflaten på sylinderstemplet ikke er løs, og for riper på stempelstangens flate. Påfør rustfri olje på stempelstang eller lett rustet aksel.
- Dekk til maskinen.
- Lad opp maskinen minst en gang i måneden

Oppstart etter langtidsparkering

- Fjern rustbeskyttende olje på eksponerte deler.
- Rengjør for smuss, møkk og vann i hydraulikkoljetanken
- Lad opp batteriet.
- Kontroller nøye før start. Kontroller at start, kjøring, senking, styring, bremsing og parkering fungerer som det skal.

ÅDALEN

HANGCHA